E-Mail: info@grimberg-shop.com
Web: www.dwz-shop.de

# Fallrohrschelle | Stahl | Ø 80 mm | 7016 - Anthrazitgrau

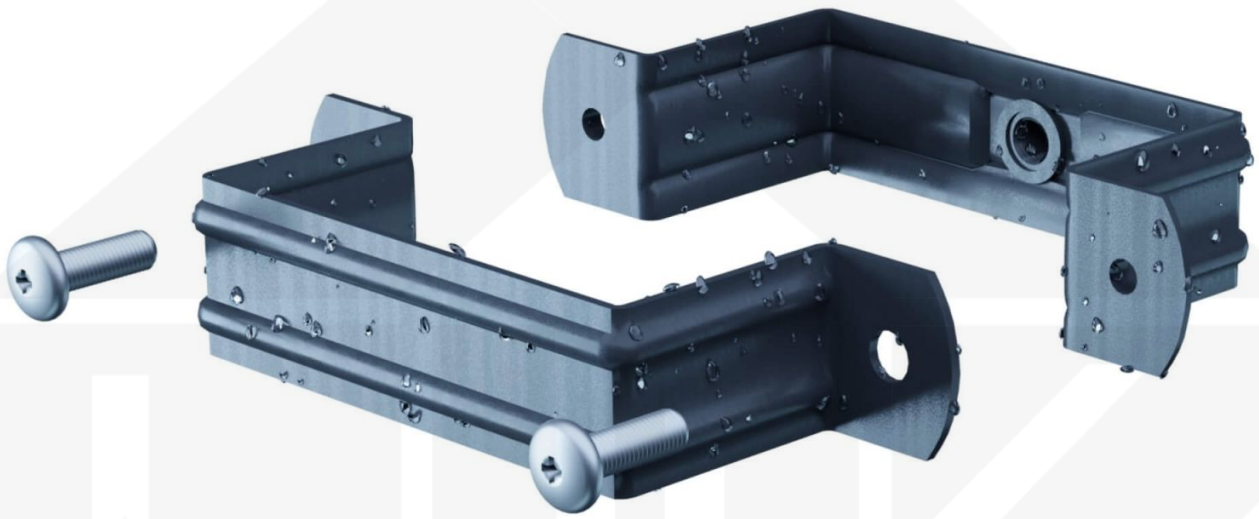

Art. Nr.: PKPOFH08076

**Hier geht's zum Artikel:**
Scannen Sie einfach diesen Barcode mit Ihrem Handy und Sie gelangen direkt zum Produkt mit weiteren Informationen, Bilder, Videos usw.

# Beschreibung

## Niagara Fallrohrschelle – Sichere Befestigung für Fallrohre

Die Fallrohrschelle sorgt für eine **stabile Fixierung des Fallrohrs an der Fassade** und gewährleistet eine zuverlässige Regenwasserableitung.

**Warum Fallrohrschelle?**

- **Fester Halt** – Sichert das Fallrohr gegen Bewegungen und sorgt für eine langlebige Befestigung.
- **Hochwertiges Stahl** – Langlebig, stabil & widerstandsfähig gegen Witterungseinflüsse.
- **Effiziente Wasserableitung** – Optimale Dimension mit 80 mm Durchmesser.
- **Einfache Montage** – Passgenau für Niagara Stahl Dachrinnen.
- **UV- & Witterungsbeständig** – Beständig gegen Sonneneinstrahlung, Feuchtigkeit & andere Umwelteinflüsse.
- **Garantie** – 15 Jahre für langanhaltende Qualität & Sicherheit.

**Jetzt Fallrohrschelle bestellen – Für eine stabile & sichere Fallrohrmontage!**

# Inhalt

- 1 Stück

| Technische Details | |
|---|---|
| Abholung möglich | Nein |
| Ausführung | Fallrohrschelle |
| Beschichtung | 50 µm Polyurethan |
| Durchmesser | 80 mm |
| Farbe | Anthrazitgrau (RAL 7016) |
| Form | Eckig |
| Garantie | 15 Jahre Beständigkeit |
| Garantie | 15 Jahre |
| Länge | 120 mm |
| Marke | Niagara |
| Material | Stahl |
| Zustand | Neu |

**Hier geht's zum Artikel:**
Scannen Sie einfach diesen Barcode mit Ihrem Handy und Sie gelangen direkt zum Produkt mit weiteren Informationen, Bilder, Videos usw.